ondëe

MITIGEUR DE LAVABO TEMPORISÉ À POUSSOIR



GARANTIE 2 ANS

- **Temporisation de 15 secondes pour éviter le gaspillage de l'eau et favoriser une économie d'énergie substantielle.**
- **Parties internes en matériau anti-corrosion et anticalcaire pour un entretien et une maintenance facilitée.**

DESCRIPTION	Réglage de température latéral. - Débit 6 l/min avec limiteur de débit. - Pression d'utilisation de 1 à 6 bars, recommandé entre 2 et 4 bars. - Température de +5°C à +65°C. - Temporisation 15 secondes à 3 bars. - Flexibles d'alimentation avec clapets anti-retour en G3/8». - Finition chromée. Débit 6 l/min avec limiteur de débit. Pression d'utilisation de 1 à 6 bars, recommandé entre 2 et 4 bars.
APPLICATIONS	Pour installation de robinettetie sanitaire Particulièrement adapté aux collectivités
CONDITIONS D'UTILISATION	Fermeture automatique temporisée : 15 secondes
COMPATIBILITÉ	Conforme aux réglementations en vigueur
PRÉCAUTION D'EMPLOI	Veiller au bon positionnement des joints pour une parfaite étanchéité

SPECIFICATIONS D'INSTALLATION	Permet l'équipement sanitaire des salles de bains et cuisine.
GARANTIE ET EXCLUSION	Garantie 10 ans sur cartouches et défauts de fabrication. Cf conditions générales de vente.
PRESCRIPTION DE POSE	Temporisation de 15 secondes. Pression d'alimentation recommandée de 2 à 4 bars. Température d'alimentation de 5°C à 65°C

Réf.	Gencod
504011015	3383950009338

Coloris : Gris / Argent

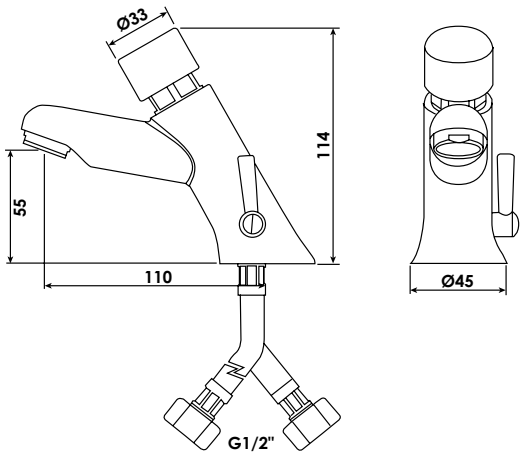

16/07/26

AYOR Bathroom
S.A.S. au capital de 2 000 000 € - R.C. Angoulême 382 842 151. 2 rue Gutenberg - 16440 Roullet St Estèphe - Tél. 05 45 66 43 46
Tous droits réservés - AYOR se réserve le droit de changer ces caractéristiques sans préavis.

Une marque du Groupe ayor